SERIE TL

La trivella idraulica BIDIREZIONALE modello TL è adatta alle macchine operatrici da 0.8 a 14 Ton. Ha una struttura compatta e robusta che racchiude una trasmissione con riduttore epicicloidale. L'ampia gamma disponibile di utensili ed accessori la rende versatile nei più disparati settori quali edilizia, manutenzione del verde, agricoltura etc.

CARATTERISTICHE DOTAZIONI STANDARD ED OPZIONALI

- Scocca compatta e robusta che racchiude all'interno tutti i componenti.
- Apertura anteriore e posteriore per raggiungere con facilità la componentistica interna per una migliore manutenzione
- Carter di protezione anteriore e posteriore
- Motoriduttore epicicloidale per elevate performance anche a basse portate idrauliche
- Albero di innesto esagonale per una rapida sostituzione degli utensili
- Possibilità di montare attacco a un perno con singolo snodo
- Possibilità di montare attacco a doppio perno, completo di sistema a pendolo doppio snodo reversibile e con bloccaggio (brevettato)

TRIVELLA		TL1	TL2	TL3	TL4
Escavatore	ton	0.8 / 2.5	2.5 / 4.0	4.0 / 8.0	8.0 / 14.0
Portata olio	l/min	18 / 50	20 / 60	40 / 90	60/125
Pressione max	bar	225	205	240	300
Coppia max	Nm	1300	2600	4700	10500
Velocità	rpm/l	1,9	1,1	0,8	0,75
A	Ø mm	275	325	375	380
B (Singolo snodo)	mm	460	530	725	1000
B (Doppio snodo)	mm	490	575	770	1060
C (Esagono)	mm	50	50	50	70
Peso (Senza attacco)	kg	60	85	160	325
Ø Foratura max	mm	400	600	800	1000
Predisposizione SF		✓	✓	✓	✓
Predisposizione DF		✓	✓	✓	✓

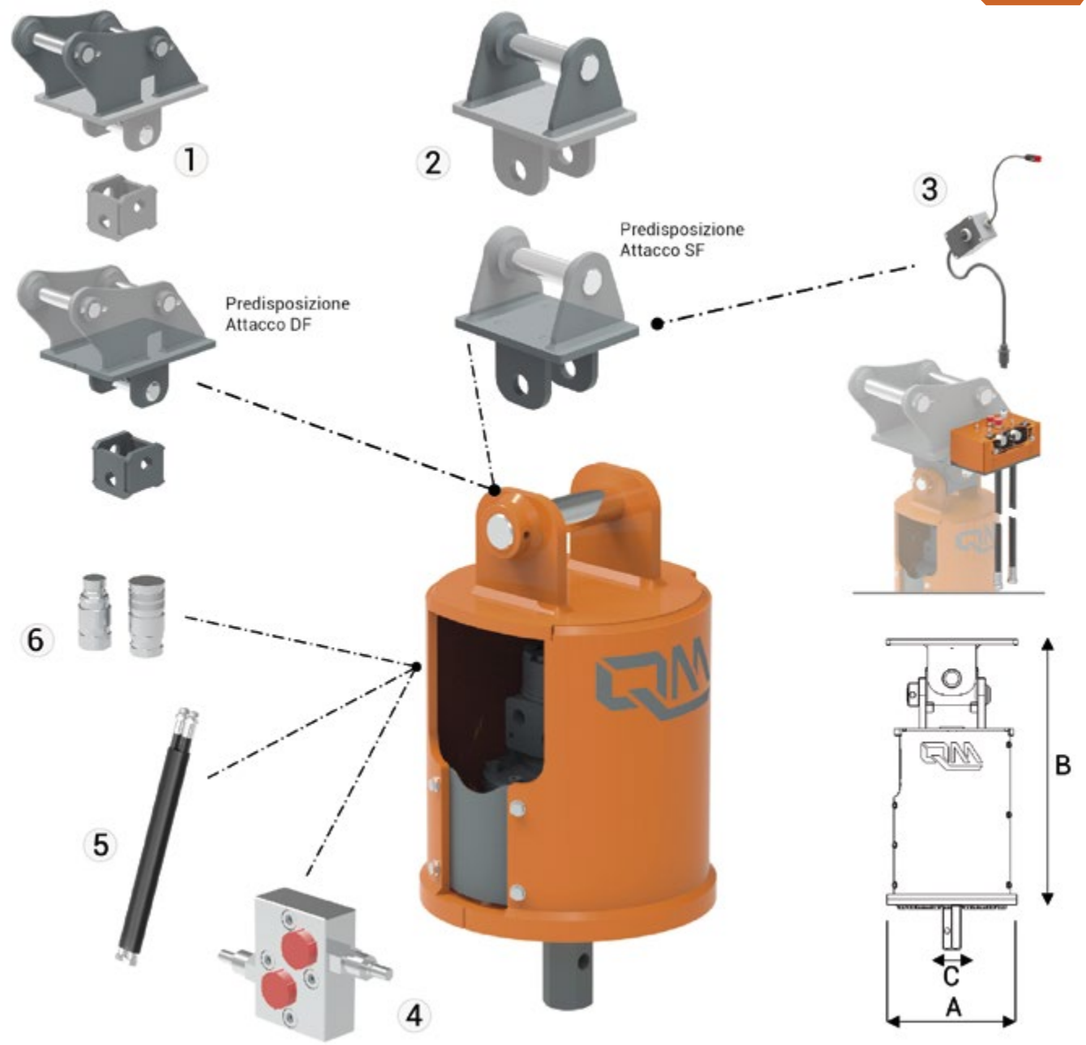

DOTAZIONE OPZIONALE

1 ATTACCO MACCHINA DOPPIO FORO	PESO (ton) MACCHINA OPERATRICE	2 ATTACCO MACCHINA SINGOLO FORO
✓	0.8 / 1.8	✓
✓	1.8 / 3.0	✓
✓	3.0 / 4.0	✓
✓	4.0 / 5.0	✓
✓	5.0 / 6.0	✓
✓	6.0 / 8.0	✓
✓	8.0 / 10.0	✓
✓	10.0 / 12.0	✓
✓	12.0 / 14.0	✓

3 VALVOLA INVERTITRICE
Valvola invertitrice di flusso per macchine operatici con impianto mono direzionale

4 VALVOLA ANTIURTO

5 KIT LINEE IDRAULICHE *
- Tubo 3/8" - L= 1500mm
- Tubo 1/2" - L= 2000mm
- Tubo 3/4" - L= 2000mm

6 INNESTI RAPIDI FACCIA PIANA **
- Innesti da 3/8"
- Innesti da 1/2"
- Innesti da 3/4"

* A richiesta si possono fornire lunghezze diverse da quelle indicate
** A richiesta si possono fornire innesti rapidi diversi da quelli indicati
Tutti i dati sono da intendersi SENZA ATTACCO MACCHINA

SERIE TL HD

1 3

La trivella idraulica BIDIREZIONALE modello TL HD può essere montata su macchine operatrici da 0.8 a 10 Ton. E' adatta a quegli utilizzi in cui viene applicato un elevato carico radiale sul riduttore, ad esempio la movimentazione di grossi tronchi con la vite conica o la perforazione orizzontale con punte di grande diametro. Il supporto Heavy Duty ideato e realizzato da QM, sgrava il riduttore da ogni carico, scaricando le forze sulla scocca della trivella. L'attacco a doppio perno, ideato da QM e coperto da "brevetto", permette l'utilizzo della trivella nei lavori gravosi in modalità "bloccata" con utensili QM quali spaccalegna, tritaceppi etc. L'ampia gamma di accessori disponibili rendono la trivella versatile nei più disparati settori quali edilizia,manutenzione del verde, agricoltura etc.

CARATTERISTICHE DOTAZIONI STANDARD ED OPZIONALI

- Scocca ultra compatta e robusta che racchiude all'interno tutti i componenti.
- Supporto interfaccia motoriduttore/utensili Heavu Duty resistente ad elevati carichi radiali
- Apertura anteriore e posteriore per raggiungere con facilità la componentistica interna per una migliore manutenzione
- Carter di protezione anteriore e posteriore
- Motoriduttore epicicloidale per elevate performance anche a basse portate idrauliche
- Albero di innesto esagonale per una rapida sostituzione degli utensili
- Attacco a doppio foro, completo di sistema a pendolo doppio snodo reversibile e con bloccaggio (brevettato) per utilizzare la trivella anche in posizione orizzontale o con utensili come spaccalegna e tritaceppi
- Valvola antiurto di serie

TRIVELLA		TL1 HD	TL2 HD	TL3 HD	TL4 HD
Escavatore	ton	0.8 / 3.0	3.0 / 5.0	5.0 / 8.0	7.5 / 10.0
Portata olio	l/min	18 / 50	30 / 60	50 / 90	50 / 90
Pressione max	bar	210	205	240	240
Coppia max	Nm	1350	2600	4700	6000
Velocità	rpm/l	2	1,1	0,8	0,7
A	Ø mm	275	325	375	375
B	mm	585	715	940	940
C (Esagono)	mm	50	50	50	70
Peso	kg	75	110	180	185
Ø Foratura max	mm	400	600	800	1000

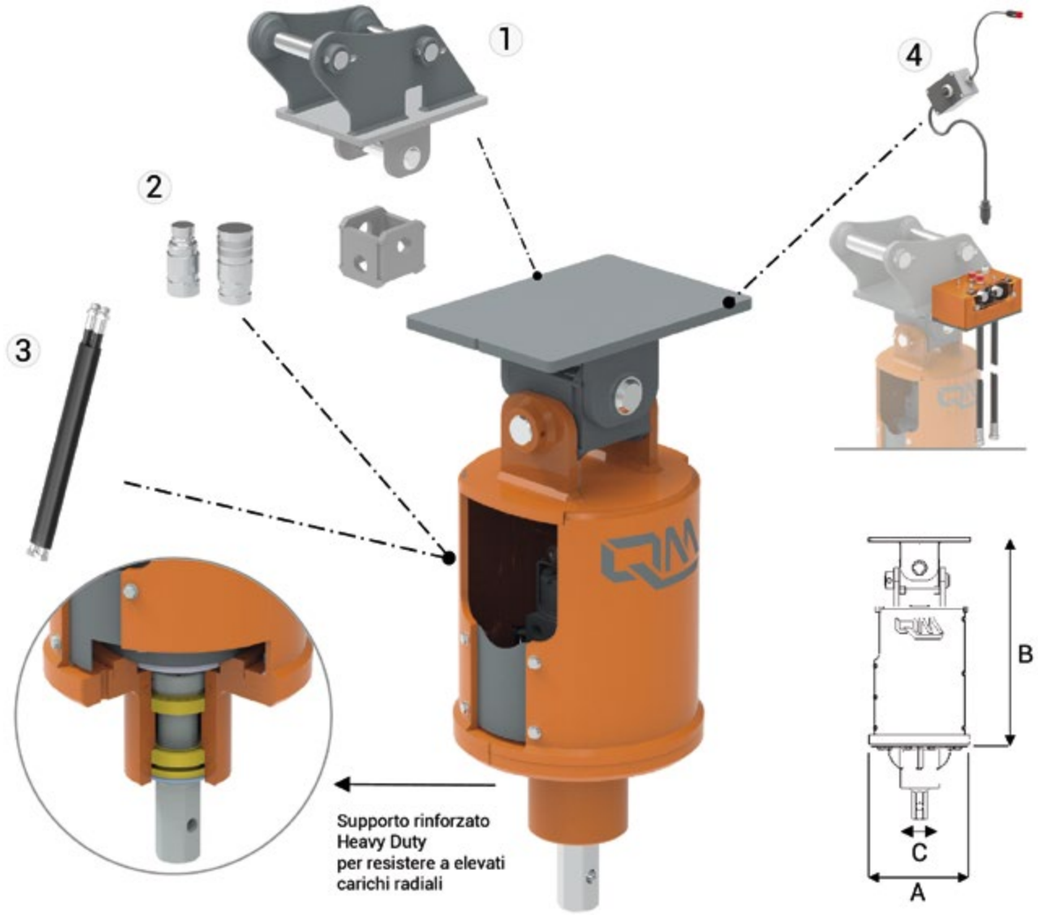

DOTAZIONE OPZIONALE

1 ATTACCO MACCHINA DOPPIO FORO	PESO (ton) MACCHINA OPERATRICE
✓	0.8 / 1.8
✓	1.8 / 3.0
✓	3.0 / 4.0
✓	4.0 / 5.0
✓	5.0 / 6.0
✓	6.0 / 8.0
✓	8.0 / 10.0

2 KIT LINEE IDRAULICHE *
- Tubo 3/8" - L= 1500mm
- Tubo 1/2" - L= 2000mm
- Tubo 3/4" - L= 2000mm

3 INNESTI RAPIDI FACCIA PIANA **
- Innesti da 3/8"
- Innesti da 1/2"
- Innesti da 3/4"

4 VALVOLA INVERTITRICE
- Valvola invertitrice di flusso per macchine operatici con impianto mono direzionale

*A richiesta si posso fornire lunghezze diverse da quelle indicate
** A richiesta si possono fornire innesti rapidi diversi da quelli indicati
Tutti i dati sono da intendersi SENZA ATTACCO MACCHINA

SERIE TF

2 4 6

La trivella modello TF è applicabile a Skid Loaders e Pale Gommate con attacco frontale universale SAE J2513.
Ha una struttura compatta e robusta che racchiude una trasmissione con riduttore epicicloidale. L'ampia gamma disponibile di utensili ed accessori la rende versatile nei più disparati settori quali edilizia, manutenzione del verde, agricoltura etc.

CARATTERISTICHE DOTAZIONI STANDARD ED OPZIONALI

- Scocca compatta e robusta che racchiude all'interno tutti i componenti.
- Apertura anteriore e posteriore per raggiungere con facilità la componentistica interna per una migliore manutenzione
- Carter di protezione anteriore e posteriore
- Motoriduttore epicicloidale per elevate performance anche a basse portate idrauliche
- Albero di innesto esagonale per una rapida sostituzione degli utensili
- ~~Possibilità di montare attacco a doppio perno, completo di sistema a pendolo doppio snodo reversibile e con bloccaggio (brevettato)~~
- Tubi idraulici L=2000 mm

TRIVELLA		TF1	TF2	TF3	TF4
Portata olio	l/min	18 / 50	20 / 60	40 / 90	60/125
Pressione max	bar	225	205	240	300
Coppia max	Nm	1300	2600	4700	10500
Velocità	rpm/l	1,9	1,1	0,8	0,75
A	mm	275	325	375	380
B	mm	490	575	770	1060
C (Esagono)	mm	50	50	50	70
Peso	kg	108	128	223	395
Ø Foratura max	mm	400	600	800	1000

DOTAZIONE OPZIONALE

1	VALVOLA INVERTITRICE
	Valvola invertitrice di flusso per macchine operatici con impianto mono direzionale
2	INNESTI RAPIDI FACCIA PIANA **
	Innesti da 3/8"
	Innesti da 1/2"
	Innesti da 3/4"
	Innesti da 1"

** A richiesta si possono fornire innesti rapidi diversi da quelli indicati
Tutti i dati sono da intendersi SENZA ATTACCO MACCHINA
PER MACCHINE CON HIGH FLOW SI CONSIGLIANO I RIDUTTORI DI PRESSIONE SULLE LINEE IDRAULICHE

SERIE TF HD

2 4 6

La trivella modello TF HD è applicabile a Skid Loaders e Pale Gommate con attacco frontale universale SAE J2513. E' adatta a quegli utilizzi in cui viene applicato un elevato carico radiale sul riduttore, ad esempio la movimentazione di grossi tronchi con la vite conica o la perforazione orizzontale con punte di grande diametro. Il supporto Heavy Duty ideato e realizzato da QM sgrava il riduttore da ogni carico, scaricando le forze sulla scocca della trivella. L'attacco a doppio perno, ideato da QM e coperto da "brevetto", permette l'utilizzo della trivella nei lavori gravosi in modalità "bloccata" con utensili QM quali spaccalegna, trita ceppi etc. L'ampia gamma di accessori disponibili rendono la trivella versatile nei più disparati settori quali edilizia, manutenzione del verde, agricoltura etc.

CARATTERISTICHE DOTAZIONI STANDARD ED OPZIONALI

- Scocca ultra compatta e robusta che racchiude all'interno tutti i componenti.
- Supporto interfaccia motoriduttore/utensili Heavu Duty resistente ad elevati carichi radiali
- Apertura anteriore e posteriore per raggiungere con facilità la componentistica interna per una migliore manutenzione
- Carter di protezione anteriore e posteriore
- Motoriduttore epicicloidale per elevate performance anche a basse portate idrauliche
- Albero di innesto esagonale per una rapida sostituzione degli utensili
- Attacco a doppio foro, completo di sistema a pendolo doppio snodo reversibile e con bloccaggio (brevettato) per utilizzare la trivella anche in posizione orizzontale o con utensili come spaccalegna e trita-ceppi
- Valvola antiurto di serie
- Tubi idraulici L=2000

TRIVELLA		TF1 HD	TF2 HD	TF3 HD	TF4 HD
Portata olio	l/min	18 / 50	30 / 60	50 / 90	50 / 90
Pressione max	bar	210	205	240	240
Coppia max	Nm	1350	2600	4700	6000
Velocità	rpm/l	2	1,1	0,8	0,7
A	mm	275	325	375	375
B	mm	585	715	940	940
C (Esagono)	mm	50	50	50	70
Peso	kg	123	153	243	248
Ø Foratura max	mm	400	600	800	1000

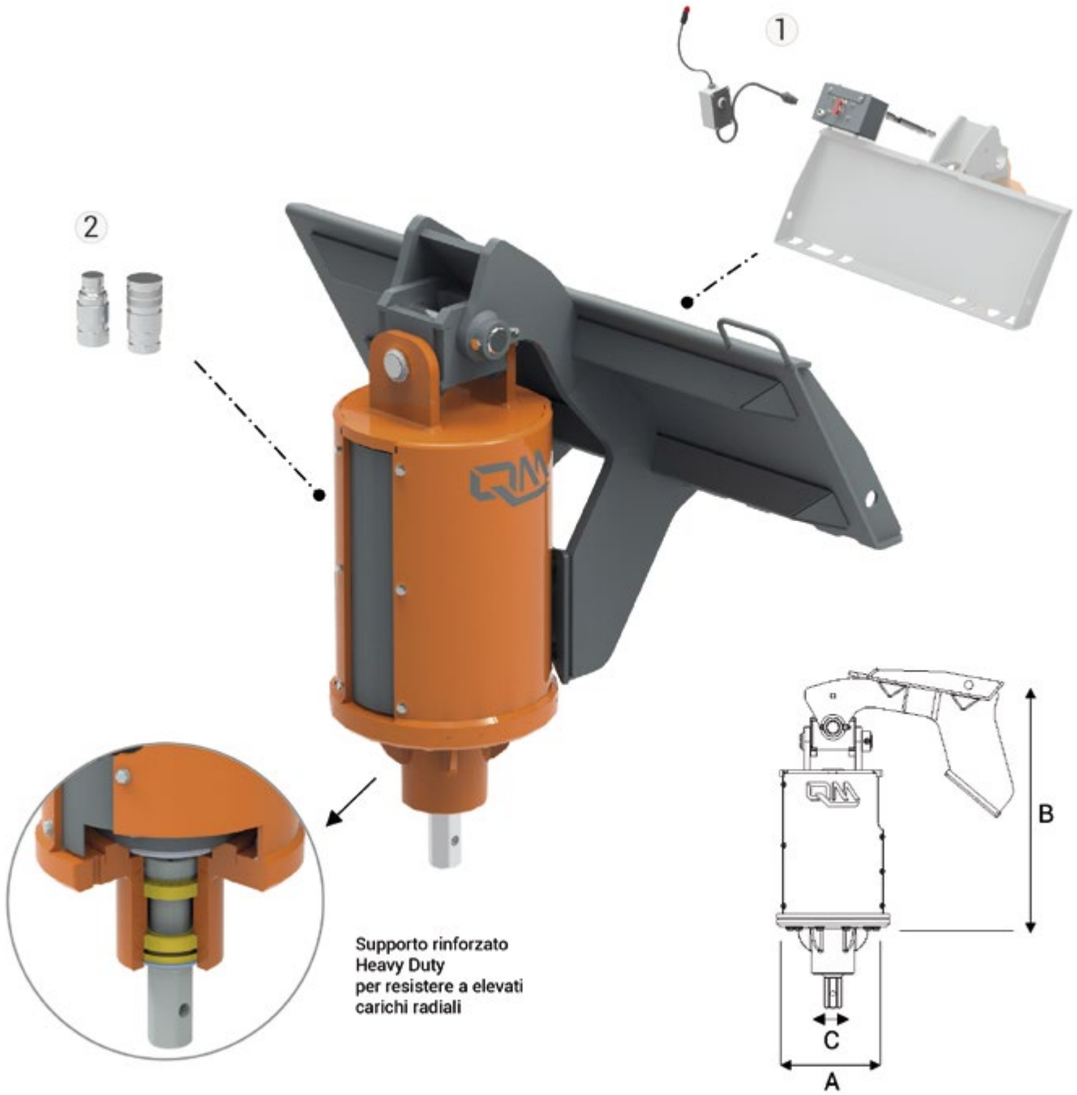

DOTAZIONE OPZIONALE

1 VALVOLA INVERTITRICE
Valvola invertitrice di flusso per macchine operatici con impianto mono direzionale

2 INNESTI RAPIDI FACCIA PIANA **
Innesti da 3/8"
Innesti da 1/2"
Innesti da 3/4"
Innesti da 1"

** A richiesta si possono fornire innesti rapidi diversi da quelli indicati
Tutti i dati sono da intendersi SENZA ATTACCO MACCHINA
PER MACCHINE CON HIGH FLOW SI CONSIGLIANO I RIDUTTORI DI PRESSIONE SULLE LINEE IDRAULICHE

PUNTE

1 2 3 4

ELICHE DA TERRA ET

Ideali per perforare terreni di consistenza medio/bassa.
Punta e coltelli intercambiabili.

Eliche da terra attacco esagonale CH50
ET Ø 100 lunghezza 1000 mm
ET Ø 120 lunghezza 1000 mm
ET Ø 150 lunghezza 1000 mm
ET Ø 200 lunghezza 1000 mm
ET Ø 250 lunghezza 1000 mm
ET Ø 300 lunghezza 1000 mm
ET Ø 350 lunghezza 1000 mm
ET Ø 400 lunghezza 1000 mm
ET Ø 450 lunghezza 1000 mm
ET Ø 500 lunghezza 1000 mm
ET Ø 600 lunghezza 1000 mm
Attacco esagonale CH70

ELICHE PER TERRENI DURI E PIETROSI ED

Permettono di perforare terreni di consistenza medio/alta con presenza di pietrisco.
Punta e coltelli intercambiabili.

Eliche da terra attacco esagonale CH50
ET Ø 150 lunghezza 1000 mm
ET Ø 200 lunghezza 1000 mm
ET Ø 250 lunghezza 1000 mm
ET Ø 300 lunghezza 1000 mm
ET Ø 350 lunghezza 1000 mm
ET Ø 400 lunghezza 1000 mm
ET Ø 450 lunghezza 1000 mm
ET Ø 500 lunghezza 1000 mm
ET Ø 600 lunghezza 1000 mm
Attacco esagonale CH70

PUNTE

1 2 3 4

ELICHE DA ROCCIA ER

Eliche ideali per fori in terreni molto compatti come roccia e manto stradale, con puntale e cuspidi in widia sostituibili.

Eliche da roccia attacco esagonale CH50
ET Ø 150 lunghezza 1000 mm
ET Ø 200 lunghezza 1000 mm
ET Ø 250 lunghezza 1000 mm
ET Ø 300 lunghezza 1000 mm
ET Ø 350 lunghezza 1000 mm
ET Ø 400 lunghezza 1000 mm
ET Ø 450 lunghezza 1000 mm
ET Ø 500 lunghezza 1000 mm
ET Ø 600 lunghezza 1000 mm
Attacco esagonale CH70

ELICHE COMPATTATRICI EC

Elica dal profilo speciale, che non asporta terreno ma lo compatta ai lati.
Ideale per realizzare i fori per i pali di una recinzione.

Eliche compattatrici attacco esagonale
EC Ø 50 lunghezza 1000 mm
EC Ø 60 lunghezza 1000 mm
EC Ø 70 lunghezza 1000 mm
EC Ø 80 lunghezza 1000 mm
EC Ø 90 lunghezza 1000 mm
EC Ø 100 lunghezza 1000 mm
EC Ø 110 lunghezza 1000 mm
EC Ø 120 lunghezza 1000 mm
EC Ø 130 lunghezza 1000 mm
EC Ø 140 lunghezza 1000 mm
EC Ø 150 lunghezza 1000 mm
Attacco esagonale CH70

ACCESSORI

1 2 3 4

TRITACEPPI E RADICI TC

Il tritaceppi o fresaceppi è uno strumento utile per triturare il ceppo radicato nel terreno. Grazie alle viti montate sui supporti lama è possibile regolare la profondità di penetrazione a seconda della tipologia di legno. Il puntale di centraggio in acciaio temprato è intercambiabile. È collegabile alla trivella mediante innesto esagonale da 50mm o 70mm. Questo utensile impiega forze e carichi radiali importanti, pertanto, se ne consiglia l'utilizzo con la nostra trivella TL HD in grado di sostenere tali carichi grazie al supporto Heavy Duty.

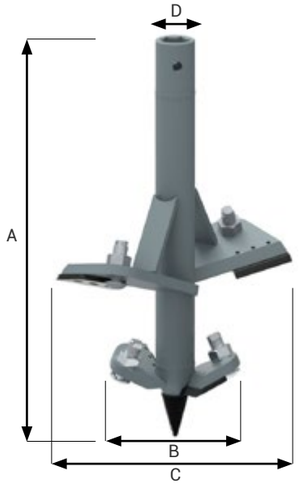

TRITACEPPI		TC30	TC40	TC50
Escavatore	ton	1.8 / 3.0	3.0 / 5.0	5.0 / 10.0
Dimensione A	mm	550	650	750
Dimensione B	mm	260	260	260
Dimensione C	mm	/	380	500
Dimensione D (Esagono)	mm	50	50 / 70	50 / 70
Peso	kg	20	25	32
Coltelli	n°	2	4	4
Coppia minima richiesta	Nm	1300	2600	4100

N.B. L'abbinamento degli accessori è riferito alle attrezzature costruite da QM s.r.l.

Per un qualunque altro abbinamento con una attrezzatura di diversa provenienza o non previsto in questo documento contattare QM s.r.l.

ACCESSORI

VITE SPACCALEGNA SC

Lo spaccalegna conico SC effettua la rottura di tronchi legnosi di grandi dimensioni tramite l'avvitamento del corpo conico. Disponibile in varie misure, soddisfa ogni esigenza degli operatori, dal fai da te alla produzione massiva professionale. Tutti i modelli sono provvisti di punta di centraggio in acciaio temprato sostituibile. Questo utensile impiega forze e carichi radiali importanti, pertanto, se ne consiglia l'utilizzo con la nostra trivella TL HD in grado di sostenere tali carichi grazie al supporto Heavy Duty.

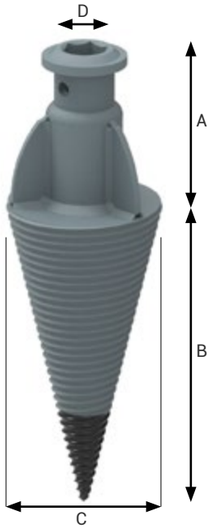

SPACCALEGNA CONICO		SC16	SC20	SC25
Dimensione A	mm	200	200	250
Dimensione B	mm	385	425	455
Dimensione C	mm	160	200	250
Dimensione D (Esagono)	mm	50	50 / 70	50 /70
Peso	kg	28	40	67

N.B. L'abbinamento degli accessori è riferito alle attrezzature costruite da QM s.r.l.

Per un qualunque altro abbinamento con una attrezzatura di diversa provenienza o non previsto in questo documento contattare QM s.r.l.

ACCESSORI
MOVIMENTO TERRA

ACCESSORI

ERPICE ROTANTE ER

L'erpice rotante ER permette di lavorare e raffinare il terreno, controllando la vegetazione infestante. Trova il suo utilizzo in orti, giardini, vigneti, frutteti e colture varie. Questo utensile impiega forze e carichi radiali importanti, pertanto, se ne consiglia l'utilizzo con la nostra trivella TL HD in grado di sostenere tali carichi grazie al supporto Heavy Duty.

ERPICE ROTANTE ER		ER30	ER50
Dimensione A	mm	115	120
Dimensione B	mm	250	300
Dimensione C	mm	300	500
Dimensione D (Esagono)	mm	50	50 / 70
Peso	kg	11	22

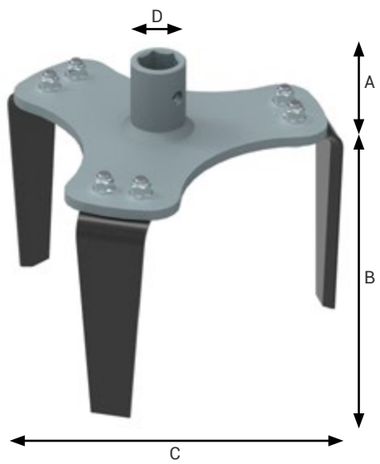

N.B. L'abbinamento degli accessori è riferito alle attrezzature costruite da QM s.r.l.

Per un qualunque altro abbinamento con una attrezzatura di diversa provenienza o non previsto in questo documento contattare QM s.r.l.